Санитарный Центробежный Насос

Hyginox SE

I Приложения

Центробежный насос Hyginox SE изготовлен из нержавеющей стали и снабжен кожухом для электродвигателя.
Гигиеничный и экономичный дизайн делает насосы этой серии незаменимыми в таких промышленностях, как молочная, пищевая, фармацевтическая,а также в промышленности тонкой химии.

I Принцип работы

Находясь в корпусе насоса, рабочее колесо вращается вместе с валом.
При таком расположении, кинетическая энергия вращения колеса передаётся перекачиваемой среде и преобразуется в энергию давления.
Невозможно осуществить реверс изменением направления вращения.
Направление вращения - по часовой стрелке, если смотреть со стороны электродвигателя.

I Конструкция и характеристики

Корпус изготовлен методом холодной штамповки
Соединения DIN (стандарт)
Литое рабочее колесо: нержавеющая сталь
Торцевое уплотнение согласно DIN 24960 L1K
Кожух электродвигателя: нержавеющая сталь AISI 304
Регулируемая опорная стойка: нержавеющая сталь
Гигиенический сертификат 3A
Двигатель IEC B34, степень защиты IP 55, изоляция F-класса

I Материалы

Части, контактирующие со средой	*AISI 316L*
Другие части	*AISI 304*
Уплотнения (стандарт)	*EPDM (FDA)*
Торцевое уплотнение (стандарт)	*C/SiC/EPDM*
Внутренние поверхности	*Ra < 0.8 µm*
Внешние поверхности	*Зеркальная полировка*

I Опции

Торцевое уплотнение: C/St.St и SiC/SiC
Уплотнения: FPM (Viton®) и PTFE
Самовсасывающий корпус
Дренажные соединения
Соединения: Clamp, SMS, RJT...
Двигатели с дополнительной защитой
Тележка и/или панель упраления

INOXPA
SOURCE OF SOLUTIONS

Hyginox SE

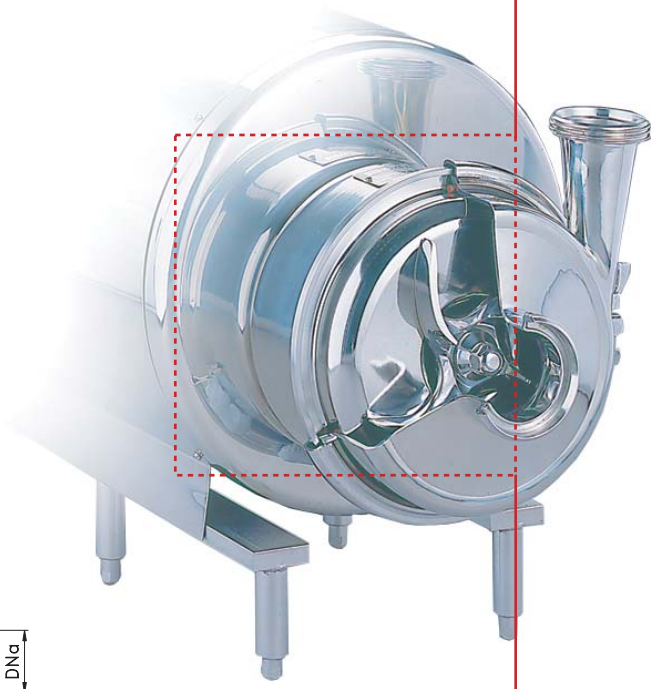

I Технические спецификации

Макс. подача	*100 м³/ч / 440 GPM*
Макс. напор	*75 м вод. ст. / 246 ft*
Макс. давление всасывания	*4 бар / 58 PSI*
Макс. рабочая температура	*120 ºC / 248ºF*
Макс. частота вращения	*3500 об/мин*

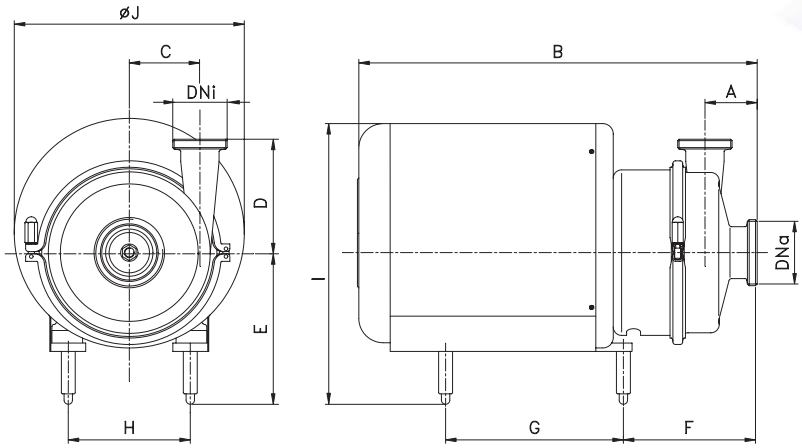

МОДЕЛЬ		ДВИГА-ТЕЛЬ	кВт 2950 об/мин	кВт 1450 об/мин	DNa	DNi	A	B	C	D	E	F	G	H	I	ØJ
SE-15	A	71	0,37-0,55	0,25	40 1 1/2"	32 1 1/2"	55	400	55	100	160	140	140	112	288	220
SE-20	C	90	1,5-2,2	1,1	50 2"	40 1 1/2"	55	475	74	140	196	160	220	140	355	270
SE-26	C	90	-	1,1	65 3"	50 2"	55	485	72	150	196	220	220	355	355	270
	E	100	3	-				570			218	177	254	175	412	330
		112	4-5,5	-								184				
	F	132	5,5	-				680			255	171	260	216	472	380
SE-28	C	90	1,5-2,2	1,1	40 1 1/2"	40 1 1/2"	65	480	107	165	196	164	220	140	355	270
	E	100	3	-				565			218	172	254	175	412	330
		112	4-5,5	-								179				
	F	132	5,5	-				675			255	166	260	216	472	380
SE-35	C	90	-	1,5	65 3"	50 2"	75	495	104	175	196	179	220	140	355	270
	F		5,5-7,5-9 11	-				690			255	180	260	216	472	380
SE-36	C	90	-	1,5	100 4"	65 3"	75	495	98	180	196	179	220	140	355	270
	E	100	-	2,2-3				580			218	187	254	175	412	330
		112	-	4								194				
	F	132	7,5-9-11	-				690			255	180	220	216	472	380

Размеры со стандартными соединениями DIN 11851.

FTSE.1.RU-0305

SOURCE OF SOLUTIONS

Информация, содержащаяся в данной брошюре, ознакомительная. Мы оставляем за собой право без предварительного уведомления вносить поправки в любые сведения и технические характеристики.
Более подробную информацию Вы можете найти на нашем сайте.